SJD100系列 PCB插针型/PCB mounting filters

- 额定电流1–6A
- 安装便捷，可直接插件于PCB板上
- 体积小巧，价格低廉
- current rayings from 1 to 6A
- PCB mounting
- compact unit

◆ 技术参数/Technical Data

1.额定电压/Maximum operating voltage: 250VAC
2.工作频率/Operating frequency: 50/60Hz
3.试验电压/Hipot test voltage(one minute):
PN–––N: 1500VAC
P–––N: 1500VDC
4.泄漏电流/Msximum Leakage current:
线–地/Line to Ground at 250VAC 50Hz:
0.3mA
5.工作温度/Operating temperature :–25℃~+85℃
6.绝缘电阻/Min. Resistance:
线–地/Line to Ground at 500VDC: 200MΩ

◆ 内部参数/Components

产品型号 Filter	额定电流 Current	外型 Housing	L(mH)	Cx(uF)	Cy(nF)
SJD100–1	1A	P1	4.0	100	2.2
SJD100–3	3A	P1	1.7	100	2.2
SJD100–6	6A	P1	0.8	100	2.2

◆ 电路原理图 Electrical schematic

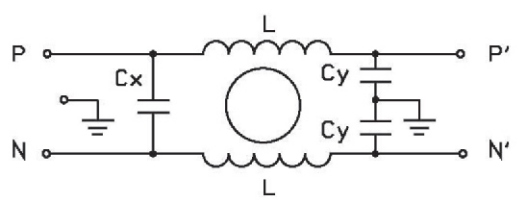

◆ 插入损耗/Insertion Loss (PER CISPR17; A=50/50Ω Sym)

	LINE TO GROUND(PN–––E) 共模 (dB)							LINE TO LINE(P–––N) 差模 (dB)						
P/N	.1	.15	.5	1	5	10	30	.1	.15	.5	1	5	10	30
SJD100–1	33	42	60	55	51	55	56	9	10	30	63	56	60	40
SJD100–3	29	32	48	45	42	48	36	5	7	15	35	55	65	66
SJD100–6	8	11	22	30	42	48	50	4	5	13	20	55	55	50

◆ 外型尺寸/Housing and dimensions: (mm)

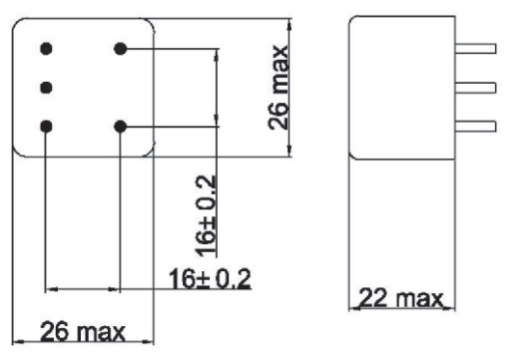

P1

SJD110系列 PCB插针型/PCB mounting filters

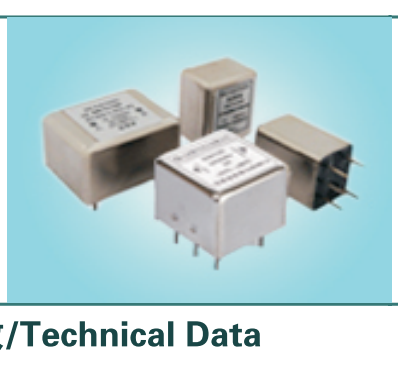

- 额定电流1–6A
- 安装便捷，可直接插件于PCB板上
- 滤波效果优于100系列
- current ratings from 1 to 6A
- PCB mounting
- High ratio of performance to cost make

◆ 技术参数/Technical Data

1.额定电压/Maximum operating voltage: 250VAC
2.工作频率/Operating frequency: 50/60Hz
3.试验电压/Hipot test voltage(one minute):
PN–––E: 1500VAC
P–––N: 1500VAC
4.泄漏电流/Maximum Leakage current:
线–地/Line to Ground at 250VAC 50Hz:
0.3mA
5.工作温度/Operating temperature: –25℃~+85℃
6.绝缘电阻/MIn, Resistance:
线–地/Line to Ground at 500VDC: 200MΩ

◆ 内部参数/Components

产品型号 Filter	额定电流 Current	外型 Housing	L(mH)	Cx(uF)	Cy(nF)
SJD110–1	1A	P2	5.5	100	2.2
SJD110–3	3A	P2	2.5	100	2.2
SJD110–6	6A	P2	0.9	100	2.2

◆ 电路原理图 Electrical schematic

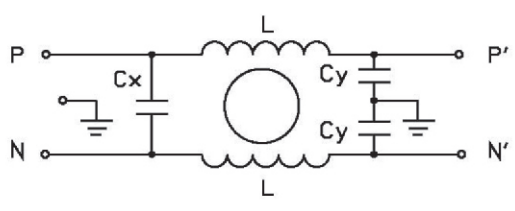

◆ 插入损耗/Insertion Loss (PER CISPR17; A=50/50Ω Sym)

	LINE TO GROUND(PN–––E) 共模 (dB)							LINE TO LINE(P–––N) 差模 (dB)						
P/N	.1	.15	.5	1	5	10	30	.1	.15	.5	1	5	10	30
SJD110–1	40	50	65	58	54	55	48	10	13	35	70	56	59	50
SJD110–3	31	47	62	55	52	55	45	10	15	37	68	60	61	50
SJD110–6	9	12	23	30	42	48	52	4	5	13	20	55	55	50

◆ 外型尺寸/Housing and dimensions: (mm)

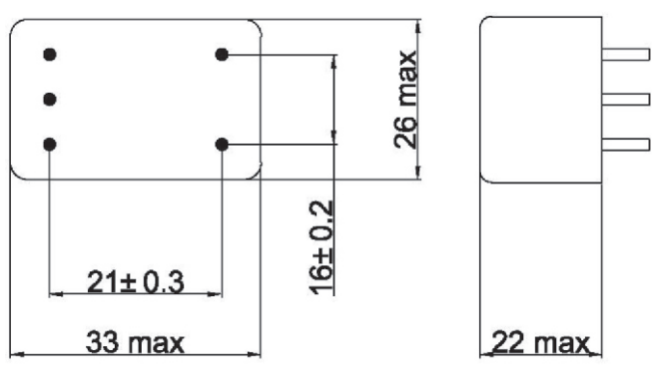

P2

赛纪电子
SAIJI ELECTRONIC

滤波器使用指南:

1、滤波器存储及运行环境:

电源滤波器不得暴晒或淋雨，应存放在空气流通、周围介质温度为 -30℃-+65℃、空气最大相对湿度不超过 90%（空气温度为 20℃±5℃时）、无腐蚀性液体、气体的仓库中。

2、滤波器的安装:

- 滤波器安装位置应选在电源入口处，缩短输入线在机箱内长度，减少辐射干扰。
- 滤波器输入线和输出线，既不能进行交叉，也不能用线进行捆扎。
- 滤波外壳必须大面积接地；连接到其他设备上时，接地线应尽量短。
- 若滤波器输出端子是螺栓，用户在接线时需用两把扳手来拧紧螺母，以免因螺栓转动而导致内部线路的变动致使滤波器出现打火、短路、击穿及滤波器效果的下降。紧固螺钉时应先用扳手 1 固定住根部螺母，再用扳手 2 拧紧外侧螺母（如图一），否则可能导致滤波器端子损坏。其它各相连接方法相同。

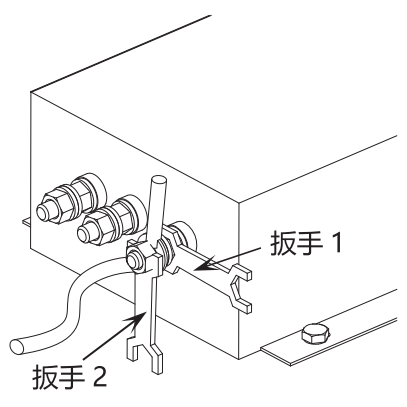

（图一）

- 端子台滤波器产品安装时必须注意拧螺钉的工具尽可能与外壳垂直（如图二），切勿倾斜（如图三），以免对端子台造成损坏。

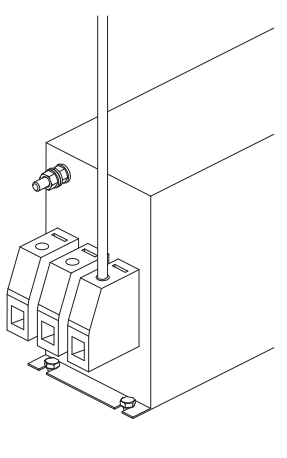

（图二）

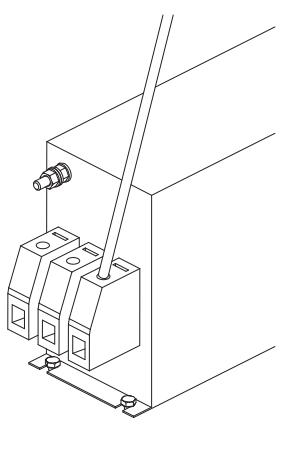

（图三）

3、提醒和警告:

请仔细阅读所有安全警告说明，然后再安装滤波器并投入运行:

- 用户在搬运滤波器时切勿以滤波器输出端子为支撑点，以免端子出现扭曲、松动、断落而影响滤波器的正常使用。
- 安装滤波器时保护接地应先连接，最后被断开； 滤波器产品有漏电流，请确保良好接地后使用；大于 50 A 的滤波器时，建议确保滤波器接地端子良好接地，而不仅仅是通过滤波器外壳接地。
- 触电危险：电源滤波器带有能存储电压的元器件，断电后 5 秒甚至更长时间之内在滤波器端子上仍可能存在有危险电压。
- 滤波器工作条件应符合产品商标标注的技术标准；超压或过载都会导致滤波器的损坏，建议采取适当过电流保护措施。
- 环境温度升高时会出现电流降额，如不遵守电流降额要求可能会导致滤波器过热；长时间使用会导致滤波器寿命缩短或损坏。

>>>